BIASI
GENERAZIONE COMFORT

НАСТЕННЫЕ КОТЛЫ

КОТЛЫ
MULTIPARVA COND

- Большая мощность при компактных размерах, в каскаде общая мощность до 700 кВт
- Высокая надежность и двойной контроль безопасности
- Экономия газа (КПД — 107%)
- Широкий диапазон настроек режимов работы котла от 6 до 95 кВт
- Большой графический LCD дисплей
- Встроенный многофункциональный каскадный контроллер
- Энергосберегающий насос с частотным регулированием
- Встроенная погодозависимая автоматика обеспечивает оптимальный температурный режим и снижает расход газа более чем на 10%
- Является учасником программы IQ energy

MULTIPARVA Cond H – высокоэффективный, одноконтурный конденсационный котел с низким уровнем вредных выбросов, с модуляционной горелкой полного предварительного смешивания и мощным теплообменником из нержавеющей стали. Максимальная мощность котла составляет 55 и 95 кВт. Котлы серии MULTIPARVA Cond H могут быть установлены индивидуально или в каскаде.

Котел обеспечивает высокую безопасность эксплуатации. Большинство датчиков, обеспечивающих безопасность, продублированы. В котле встроены 4 температурных датчика,
3 предохранительных термостата, датчик загрязнения сифона конденсата и предохранительный клапан на 5 бар.

Котел предназначен для нагрева системы отопления, а также, при монтаже дополнительного комплекта для нагрева горячей воды в бойлере косвенного нагрева.

ТЕХНИЧЕСКИЕ ХАРАКТЕРИСТИКИ

		55S	95S
Мин./Макс. мощность (60/80°C)	кВт	5,9 / 49,9	11,2 / 89,1
Мин./Макс. мощность (30/50°C)	кВт	6,9 / 55,2	12,5 / 96,9
Мин./Макс. КПД (60/80°C)	%	96,0 / 91,4	94,8 / 96,9
Мин./Макс. КПД (30/50°C)	%	105,9 / 106,1	105,3 / 106,3
Максимальный КПД при 30% мощности	%	107,1	106,6
Потребление газа при мин./макс. мощности	М3/час	0,69 / 5,50	1,25 / 9,74
Мин./Макс. температура контура системы отопления	°C	25 / 85	25 / 85
Мин./Макс. давление в контуре системы отопления	бар	1,3 / 6,0	1,3 / 6,0
Мин./Макс. расход отходящих газов	Кг/с	0,0031/0,0231	0,0056/0,0426
Мин./Макс. расход воздуха	Кг/с	0,0029/0,022	0,0053/0,0407
Взвешенный NOx (класс)	ppm	37 (5)	22 (5)
Макс. температура отходящих газов (60/80°C) / (30/50°C)	°C	77 / 58	76 / 58
O2 при мин./макс. мощности	%	5,0 / 3,9	5,0 / 4,3
Количество конденсата при мин./макс. мощности (30/50°C)	л/час	1,0 / 8,3	1,9 / 15
pH конденсата	pH	4,0	4,0
Объем расширительного бака	л	5,0	5,0
Потребление эл. энергии при мин./макс. мощности	Вт	87 / 142	157 / 260
Потребление эл. энергии в режиме ожидания	Вт	3	3
Габаритные размеры (В*Ш*Г)	мм	900*600*450	900*600*450
Вес	кг	64,5	84

ГИДРАВЛИЧЕСКАЯ СХЕМА

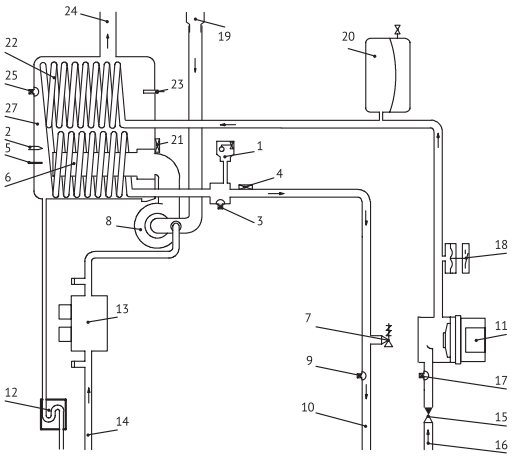

1. Автоматический воздушный клапан
2. Электроды розжига
3. Датчик NTC теплообменника
4. Предохранительный термостат
5. Электрод ионизации
6. Горелка
7. Предохранительный клапан 5 бар
8. Вентилятор
9. Датчик NTC подачи отопления
10. Подача СО
11. Циркуляционный насос
12. Сифон конденсата
13. Газовый клапан
14. Подключение газа
15. Обратный клапан
16. Обратный контур СО
17. Датчик NTC обратного контура СО
18. Датчик давления
19. Бесшумный воздуховод
20. Расширительный бак 5 л
21. Термостат максимальной температуры дымовых газов
22. Камера конденсации
23. Датчик температуры дымовых газов
24. Выход дымовых газов
25. Термопредохранитель камеры сгорания

КОМПЛЕКТ ДЫМОХОДА

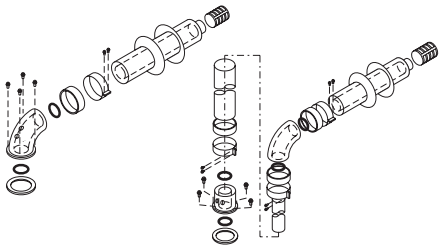

Комплект коаксиальной системы отвода продуктов сгорания (60/100 мм)

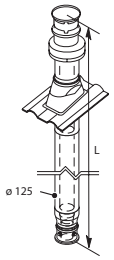

Комплект крышной системы отвода продуктов сгорания (80/125 мм)

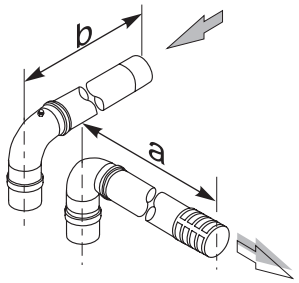

Комплект раздельной системы отвода продуктов сгорания (80/80 мм)